MEDIDAS EM MILIMETROS

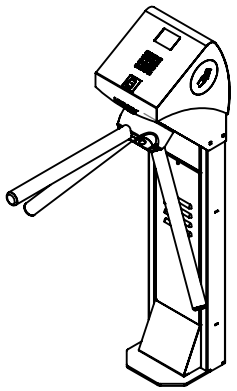

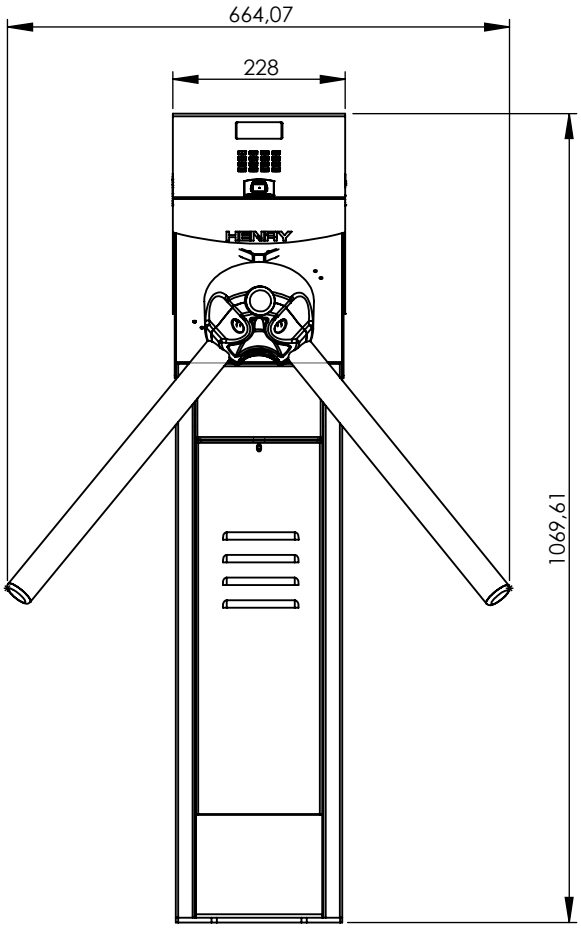

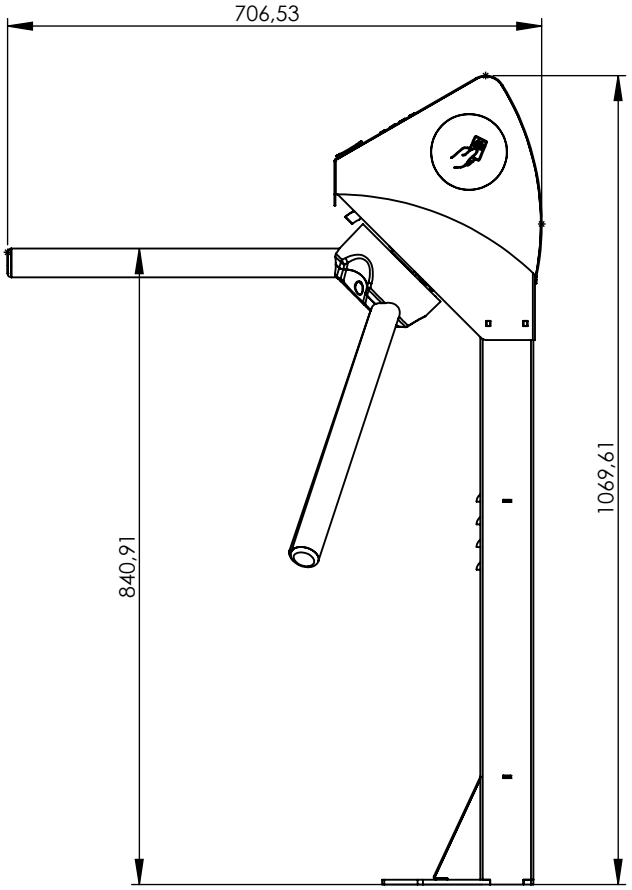

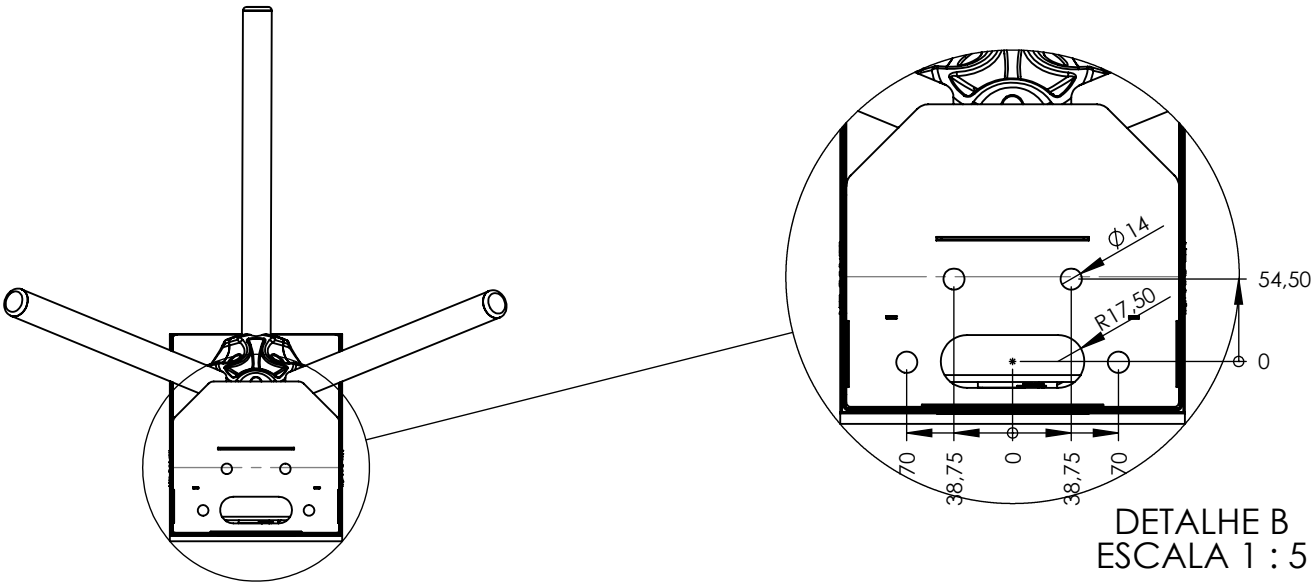

DETALHE B
ESCALA 1 : 5